Les TechnoMaquettes© Didact Confort et Domotique 4

C03L11

Les domaines d'usage des éléments

Xynops

L'Xportail

Synthèse à compléter n°7 **Nom :** **Prénom :** **classe :**

Indiquez dans le tableau et pour chaque pièce, son repère numérique, son nom et cochez s'il s'agit d'une pièce statique ou dynamique, d'un émetteur d'ordres ou d'un récepteur, ou encore d'une pièce du domaine mécanique ou du domaine électrique :
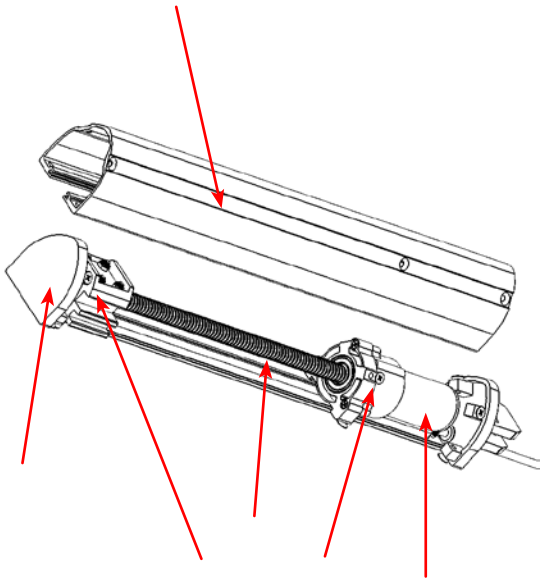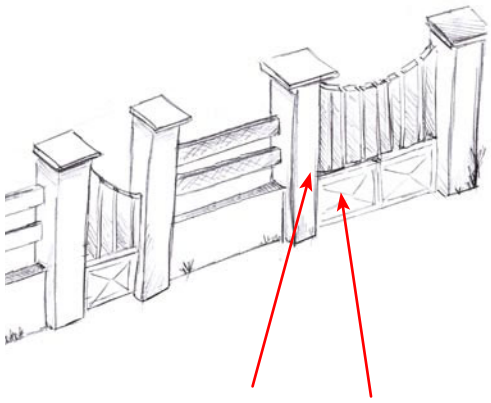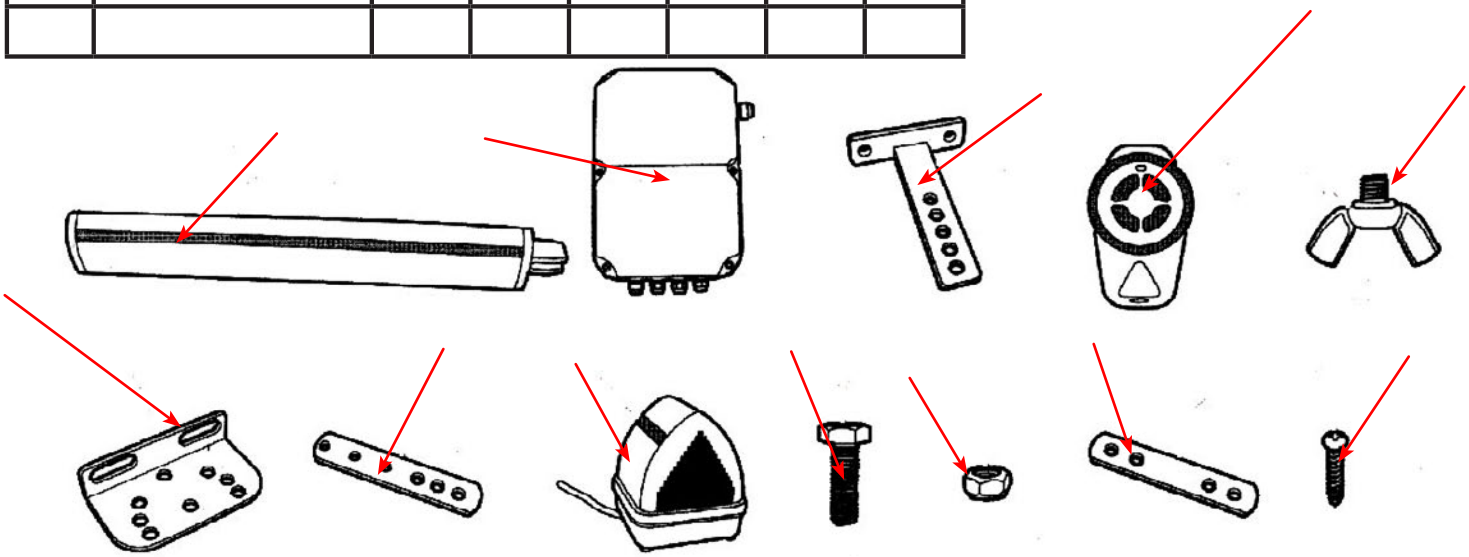
Rp	Désignation	Statique	Dynami-que	Récep-teur	é m e t - teur	mécani-que	électri-que